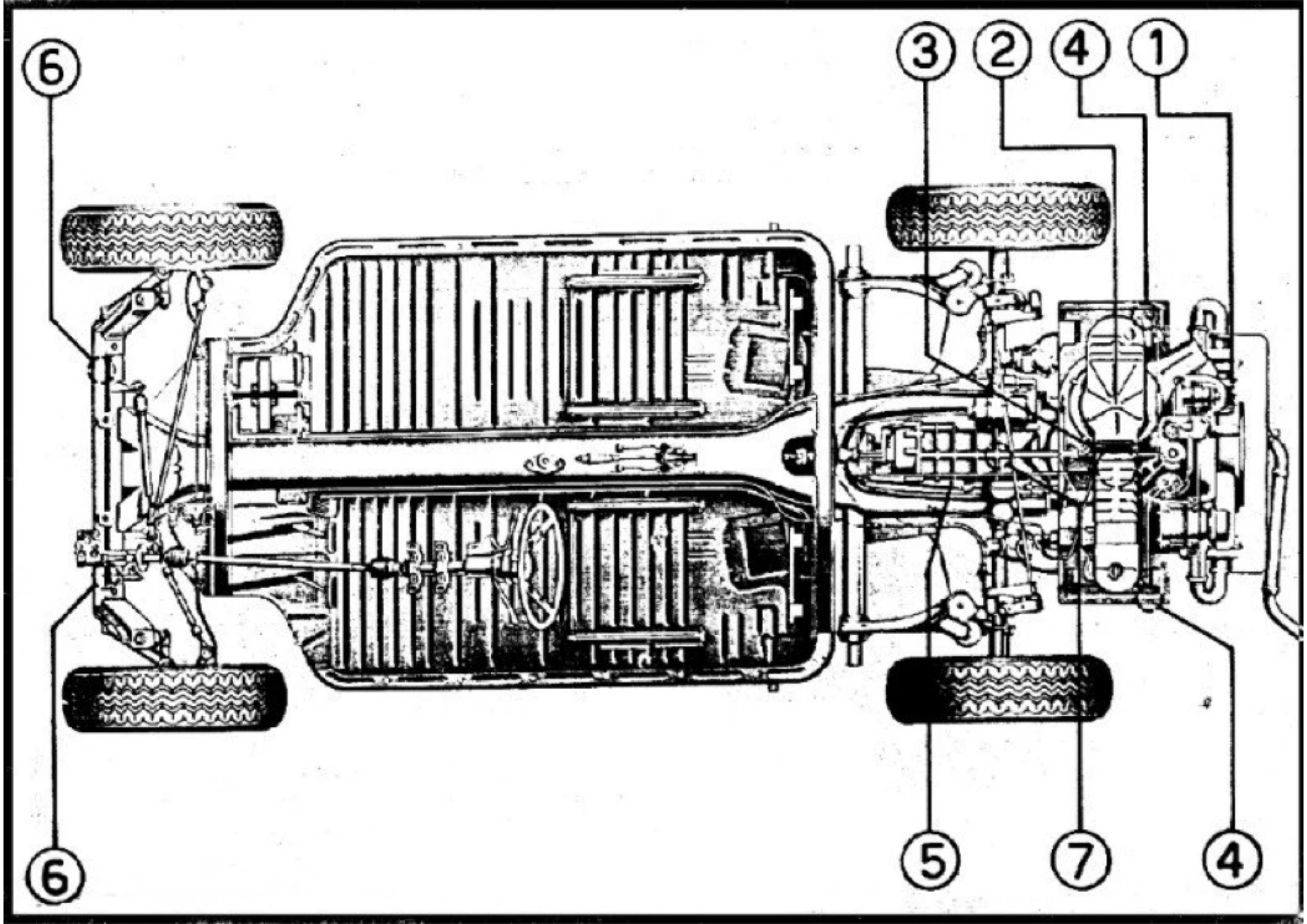
6
3
2
4
1
6
5
7
4